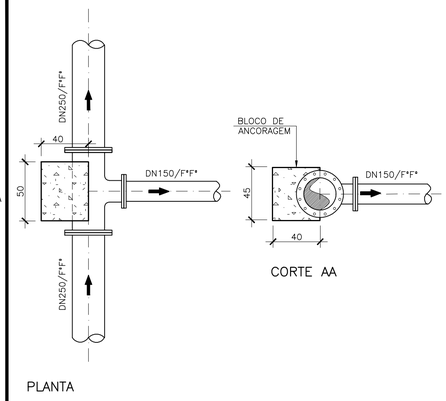

BLOCO DE ANCORAGEM B1 – TÊ DN250x150
ESCALA: 1/25

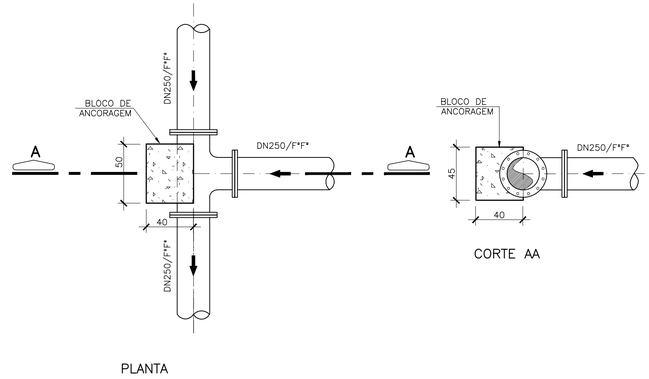

BLOCO DE ANCORAGEM B2 – TÊ DN250
ESCALA: 1/25

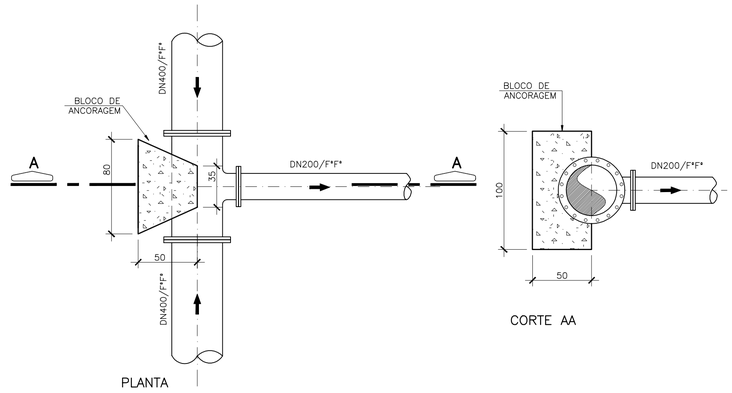

BLOCO DE ANCORAGEM B3 E B4 – TÊ DN400x200
ESCALA: 1/25

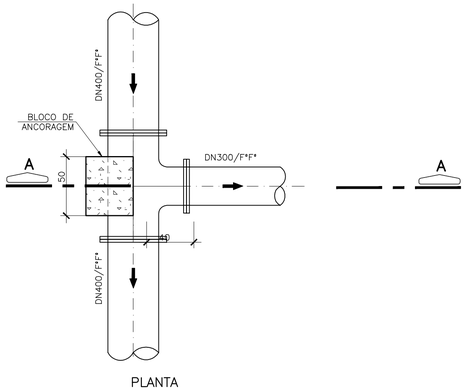

BLOCO DE ANCORAGEM B5 E B6 – TÊ DN250x150
ESCALA: 1/25

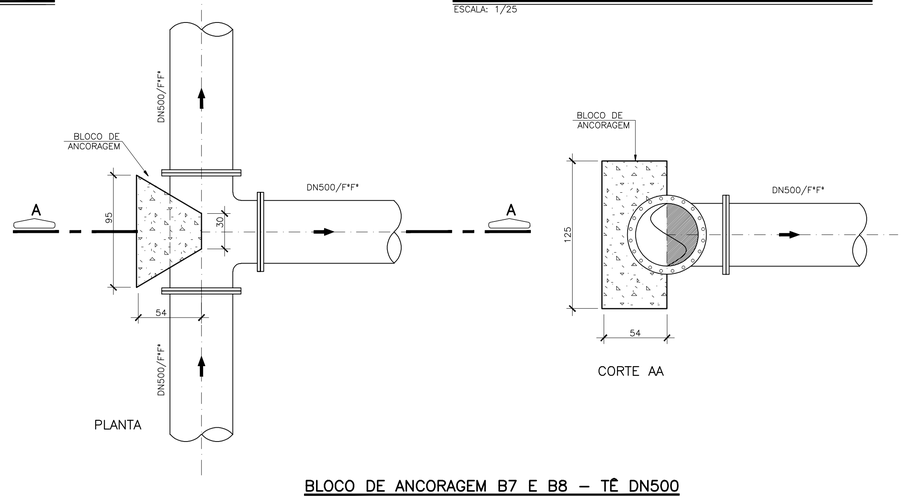

BLOCO DE ANCORAGEM B7 E B8 – TÊ DN500
ESCALA: 1/25

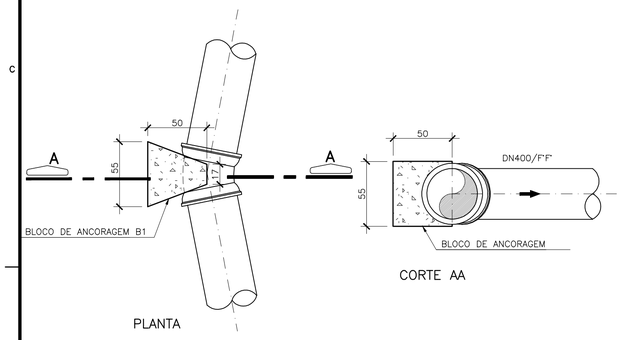

BLOCO DE ANCORAGEM B9 – CURVA 22° 30' DN400
ESCALA: 1/25

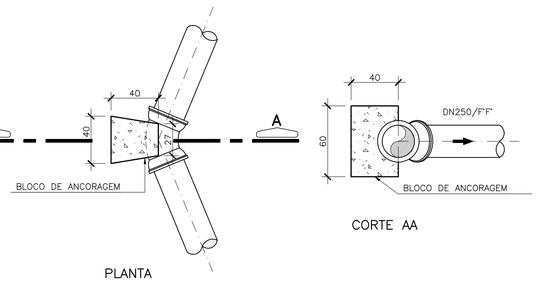

BLOCO DE ANCORAGEM B10 – CURVA 45° DN250 (2x)
ESCALA: 1/25

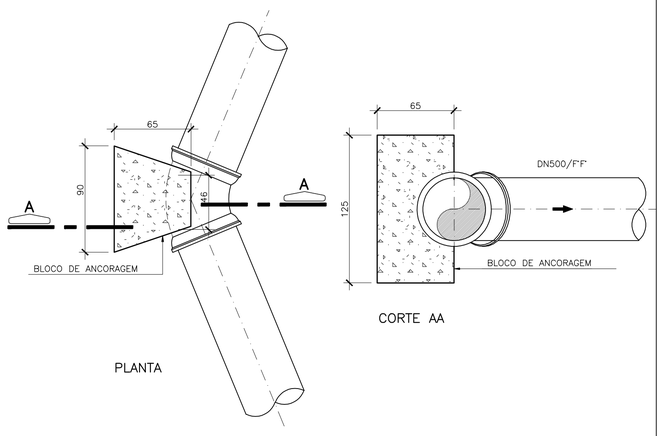

BLOCO DE ANCORAGEM B11 – CURVA 45° DN500
ESCALA:1/25

ESTE DESENHO É PROPRIEDADE DA COMPANHIA ESPÍRITO SANTENSE DE SANEAMENTO – CESAN E NÃO PODE SER COPIADO SEM SUA AUTORIZAÇÃO.

NÚMEROS	TÍTULOS
PRINCIPAIS DESENHOS DE REFERÊNCIA	

Nº	LOCAL	DISCRIMINAÇÃO	DES.	DIV.	GER.	DATA
01	GANEM	ACRÉSCIMO DA INTERLIGAÇÃO 09	JULIA	–	–	SET/14
00	GANEM	EMISSÃO INICIAL	JULIA	–	–	AGO/14

REVISÃO

CANCELA E SUBSTITUI O DESENHO NÚMERO:

CANCELADO E SUBSTITUÍDO PELO DESENHO NÚMERO:

CENTRO DE DOCUMENTAÇÃO
RECEBIDO: __/__/__
Nº DOC.: _____ ASS.: _____
APROVAÇÃO CESAN:
ASS.: _____ MATR.: _____
UNID.: _____ DATA: __/__/__
ESTA APROVAÇÃO NÃO ISENTA A CONTRATADA DE SUAS RESPONSABILIDADES LEGAIS.

EMITENTE: GANEM Engenharia Ltda

PROJETADO:	COORDENADOR:
GLAUCIA DE LAIA NASCIMENTO	ANA CLAUDIA JACOB
CREA: 019556/D REGIÃO: ES	CREA: 6668/D REGIÃO: MG
DESENHO: JULIA	Nº DES. PROJETISTA:
DATA: AGO/14	

RESPONSÁVEL TÉCNICO: JULIO CESAR ALI GANEM
CREA: 24918/D REGIÃO: MG ART Nº: _____ DATA: _____

EMISSÃO CESAN	DATAS
PROJETADO:	
CREA:	
DESENHADO:	
VERIFICADO:	
DIVISÃO: O–DPJ NESTOR ALCIDES GORZA JÚNIOR	
GERÊNCIA: O–GPO JOUZE FERRARI V. H. LENTINI	

CESAN

MUNICÍPIO: SERRA | DISTRITO: DIVERSOS | BAIRRO: DIVERSOS

NOME DO EMPREENDIMENTO: SISTEMA DE ABASTECIMENTO DE ÁGUA DA GRANDE VITÓRIA

TÍTULO: ANÁLISE OPERACIONAL DO SISTEMA JACARAÍPE
SETOR BAIRRO DAS FLORES
ADUTORA VILA NOVA DE COLARES
DETALHES DOS BLOCOS DE ANCORAGEM

ESCALA:	FOLHA:	Nº CESAN	REV:
INDICADA	04/08	C–035–003–50–5–XX–0004	01